Водосточная система Ø180

180 мм Труба L=1250 мм	180 мм Труба L=2000 мм
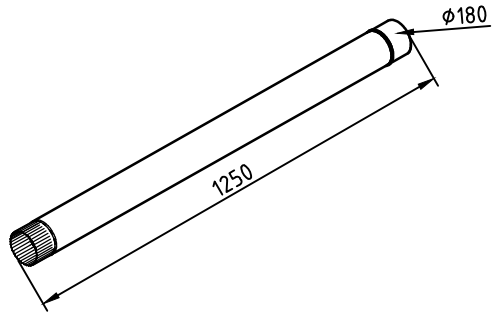	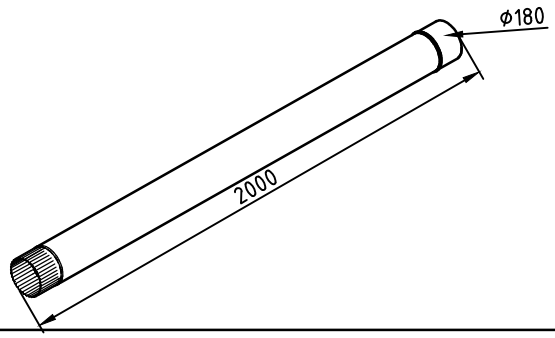
180 мм Труба L=3000 мм	**180 мм Труба 1250 + Отлив фальц**
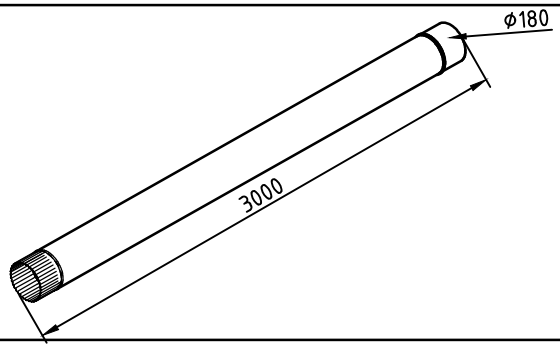	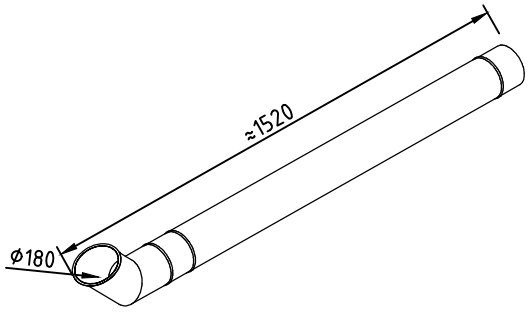
180 мм Труба 1250 + Отлив гофра	**180 мм Воронка закрытая**
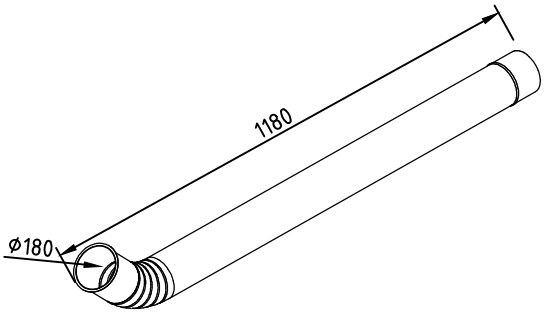	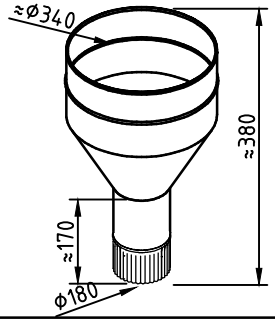
180 мм Воронка открытая	**180 мм Воронка под желоб**
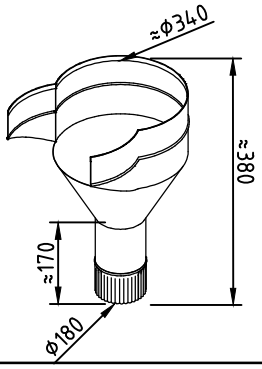	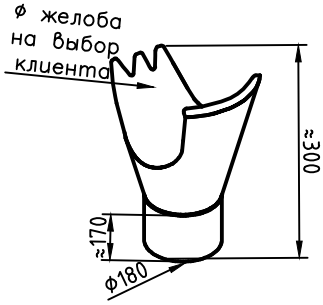

Водосточная система Ø180

180 мм Воронка конусная	180 мм Колено гофрированное
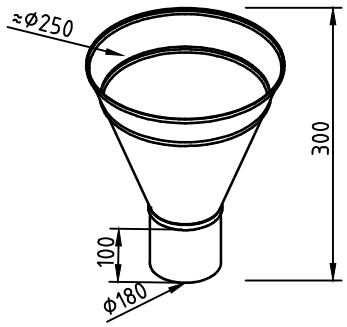	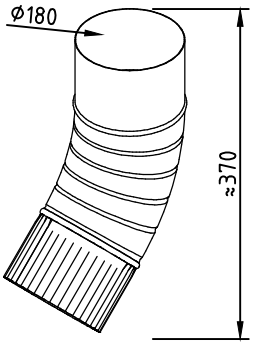
180 мм Отлив гофрированный	**180 мм Колено фальц**
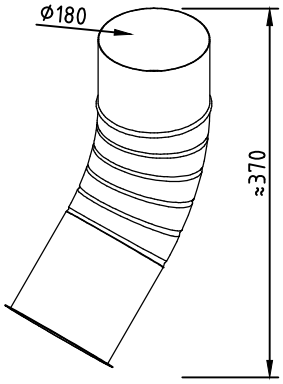	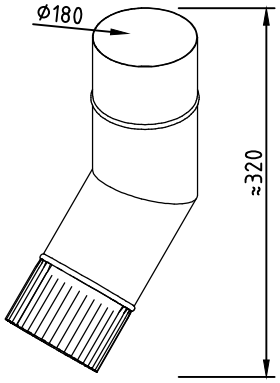
180 мм Отлив фальц	**180 мм Желоб 1250 мм**
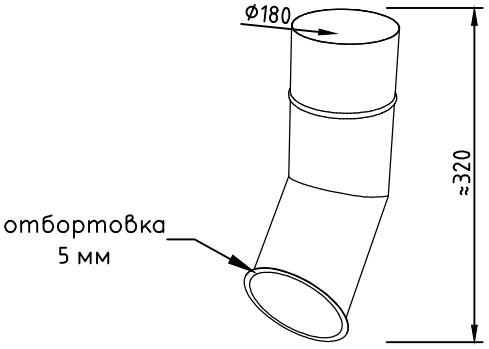	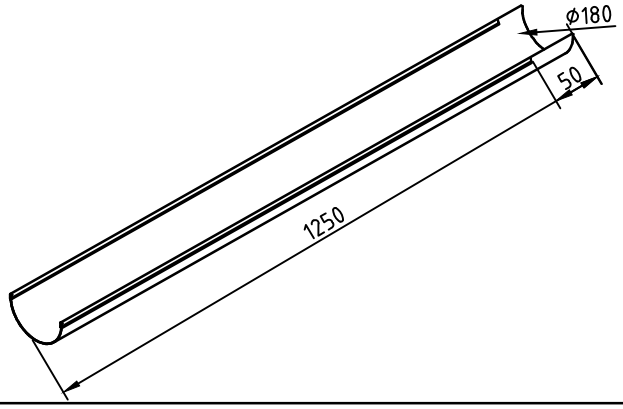
180 мм Желоб 2000 мм	**180 мм Желоб 3000 мм**
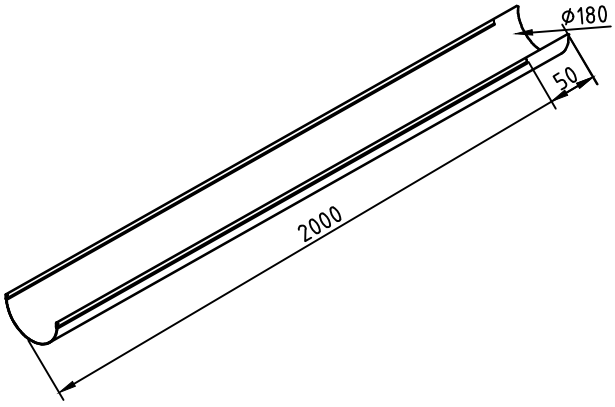	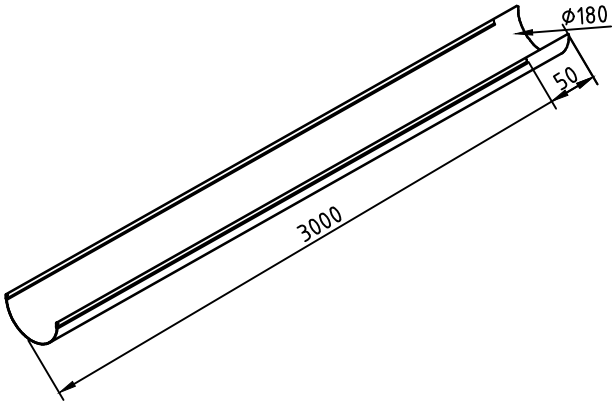

Водосточная система Ø180

180 мм Желоб угловой (90° или 135°)	180 мм Заглушка желоба коттеджная
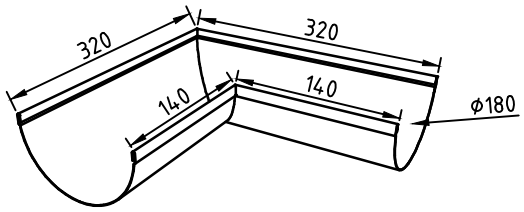	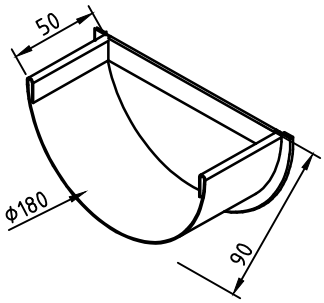
180 мм Заглушка желоба промышленная	180 мм Охват на штыре (L-300 мм)
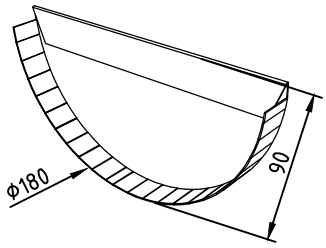	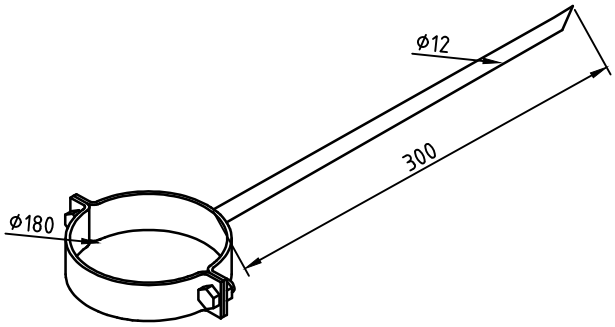
180 мм Охват на площадке	180 мм Охват с удлиненной гайкой
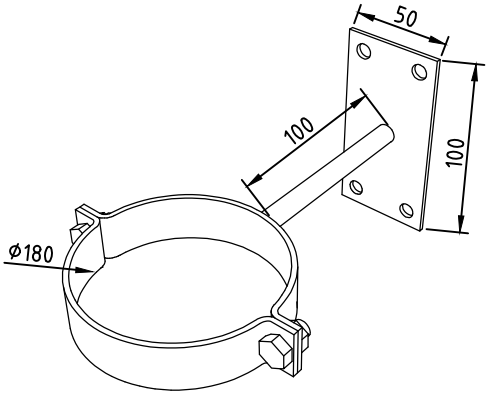	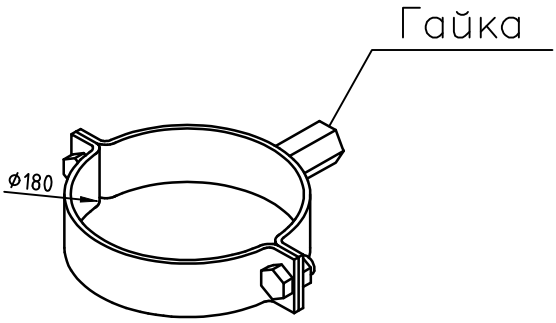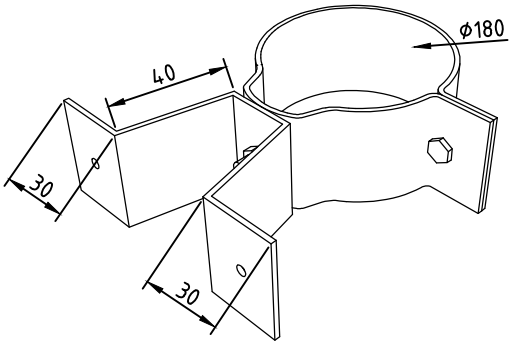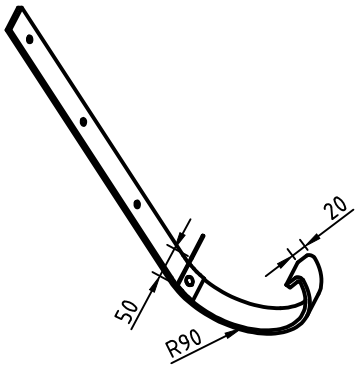
180 мм Охват гибкий на лапках	180 мм Крюк желобный