Водосточная система Ø216

216 мм Труба L=1250 мм	216 мм Труба L=2000 мм
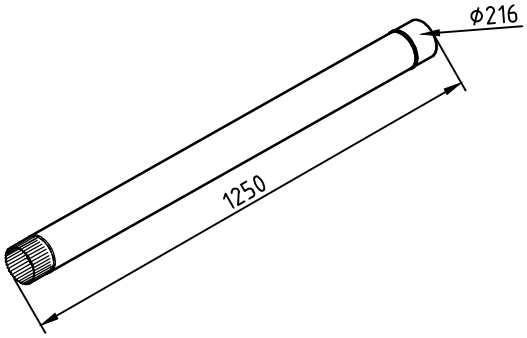	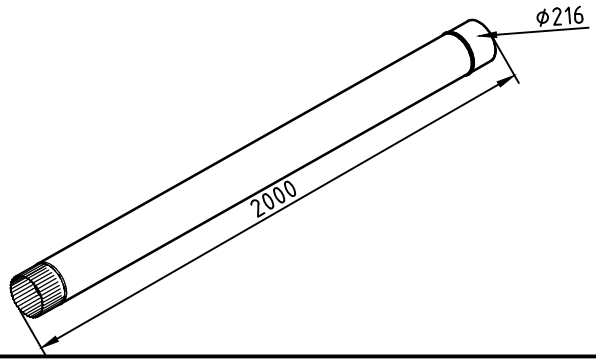
216 мм Труба L=3000 мм	**216 мм Труба 1250 + Отлив фальц**
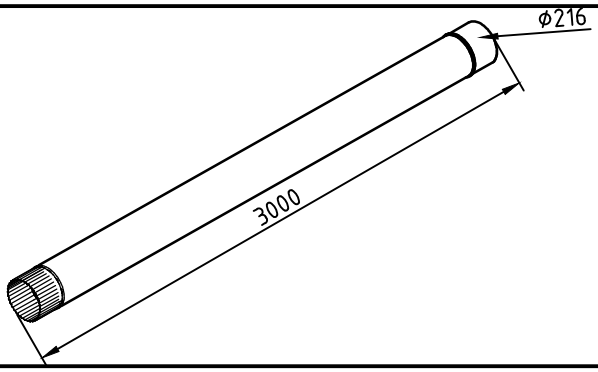	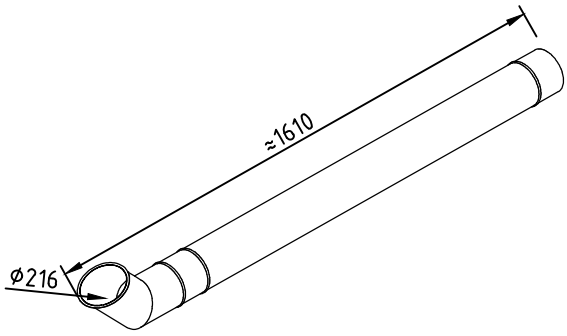
216 мм Труба 1250 + Отлив гофра	**216 мм Воронка закрытая**
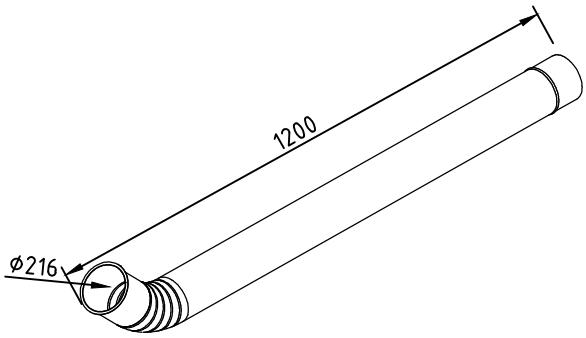	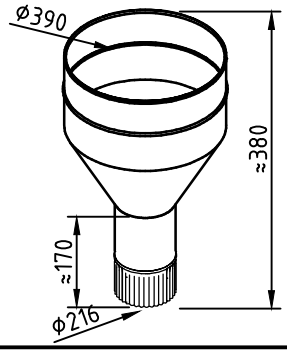
216 мм Воронка открытая	**216 мм Воронка под желоб**
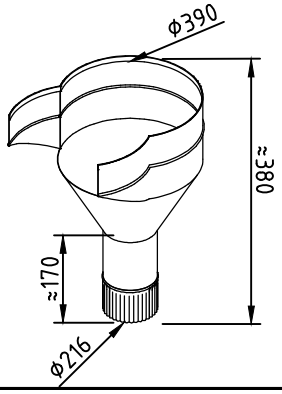	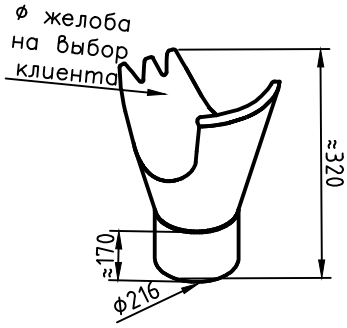

Водосточная система Ø216

216 мм Воронка закрытая высокая	216 мм Воронка конусная
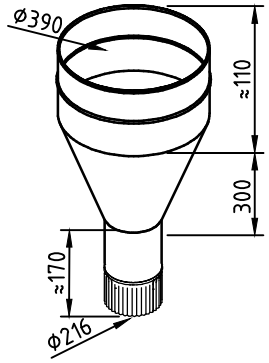	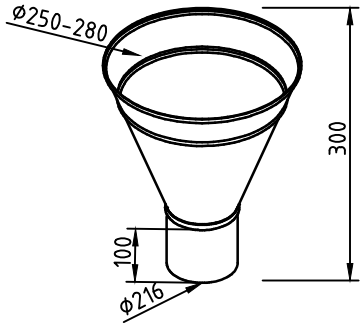
216 мм Колено гофрированное	216 мм Отлив гофрированный
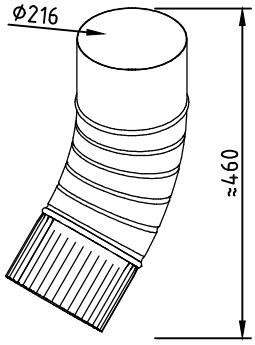	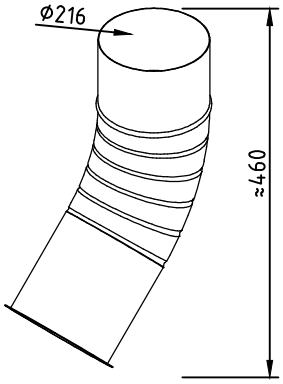
216 мм Колено фальц	216 мм Отлив фальц
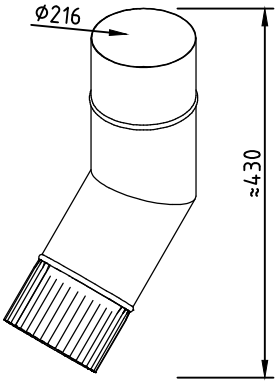	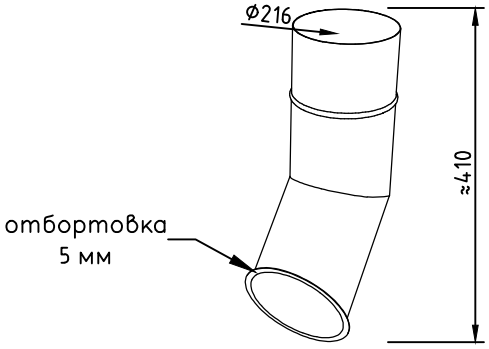
216 мм Желоб 1250 мм	216 мм Желоб 2000 мм
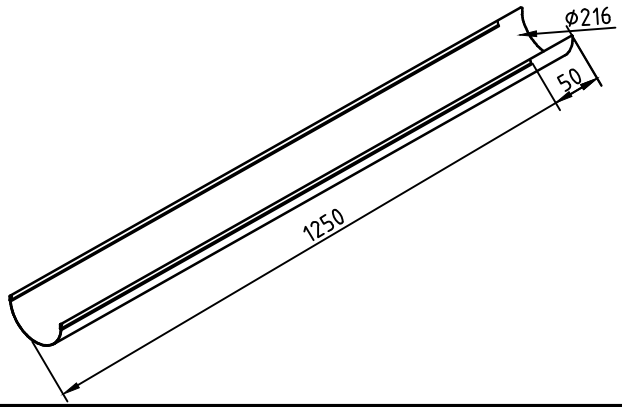	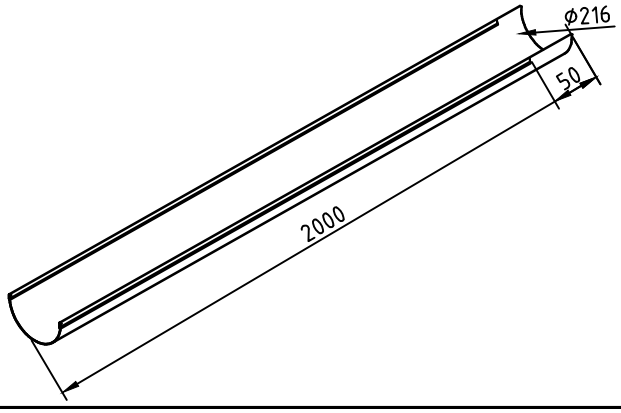

Водосточная система Ø216

216 мм Желоб 3000 мм	216 мм Желоб угловой (90° или 135°)
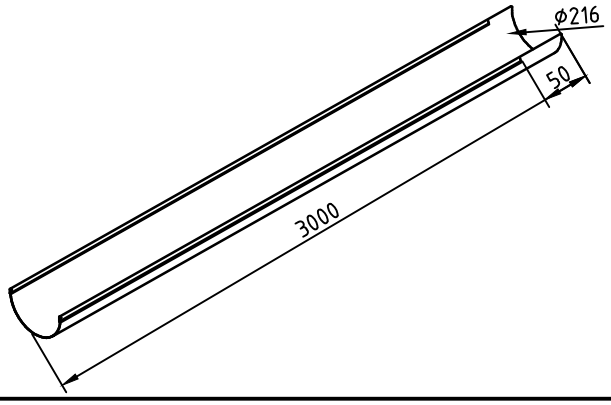	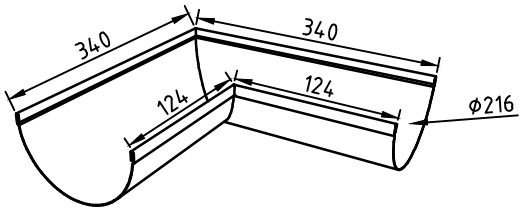
216 мм Заглушка желоба коттеджная	216 мм Заглушка желоба промышленная
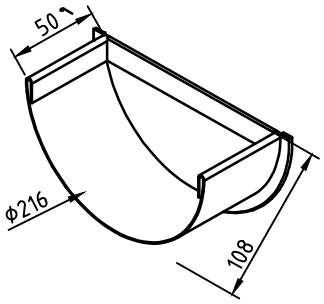	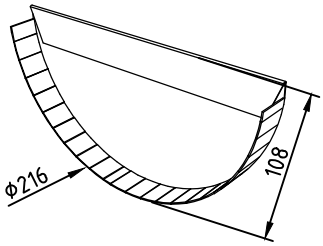
216 мм Охват на штыре (L-300 мм)	216 мм Охват на площадке
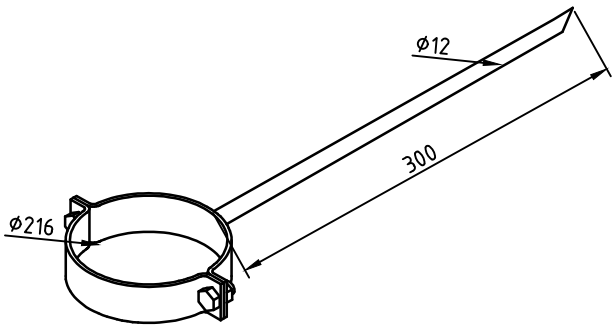	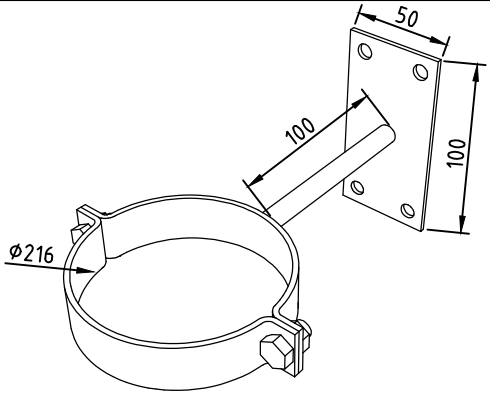
216 мм Охват с удлиненной гайкой	216 мм Охват гибкий на лапках
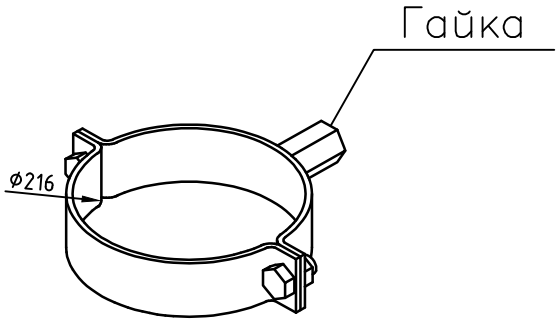	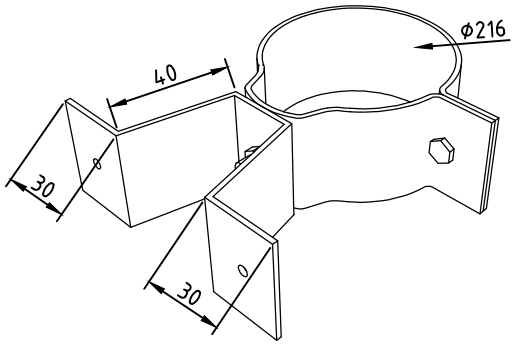

Водосточная система Ø216
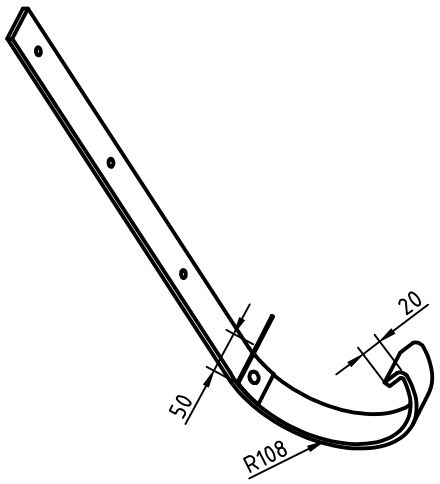
216 мм Крюк желобный