Водосточная система Ø160

160 мм Труба L=1250 мм	160 мм Труба L=2000 мм
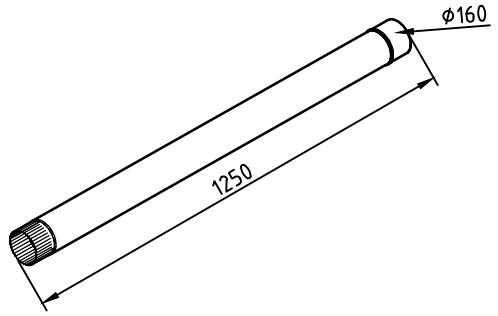	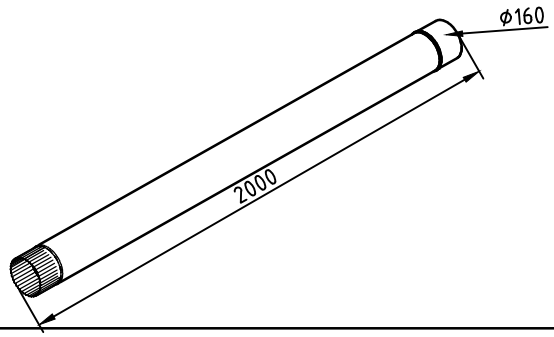
160 мм Труба L=3000 мм	**160 мм Труба 1250 + Отлив фальц**
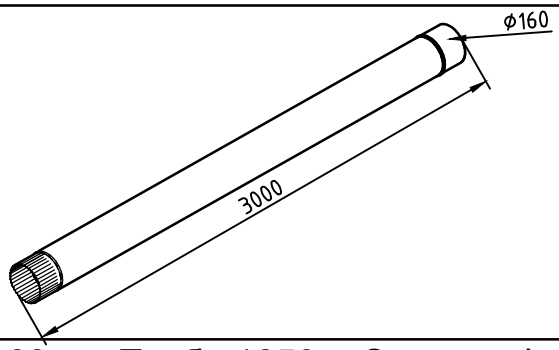	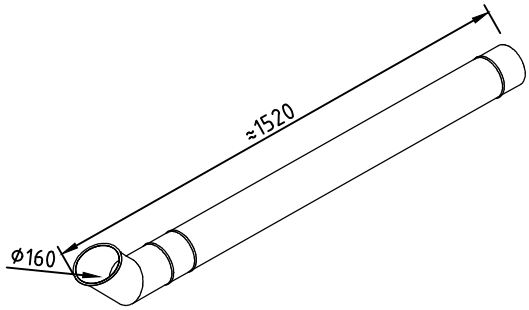
160 мм Труба 1250 + Отлив гофра	**160 мм Воронка закрытая**
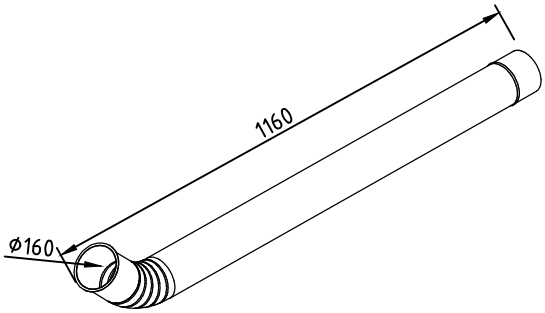	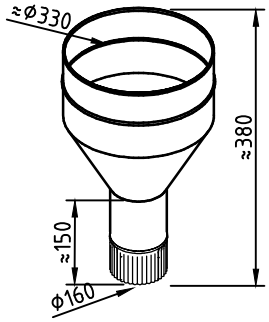
160 мм Воронка открытая	**160 мм Воронка под желоб**
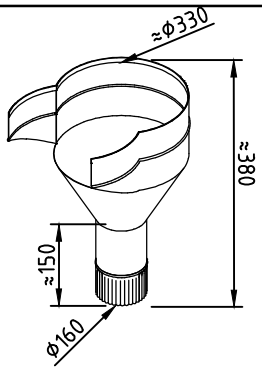	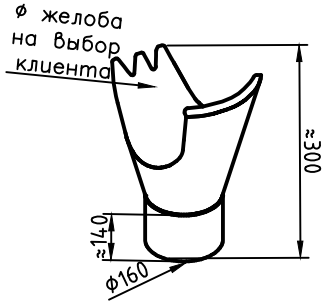

Водосточная система Ø160

160 мм Воронка конусная	160 мм Колено гофрированное
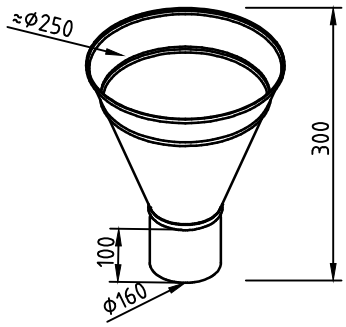	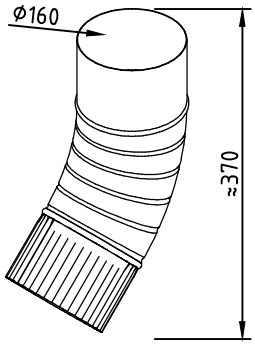
160 мм Отлив гофрированный	**160 мм Колено фальц**
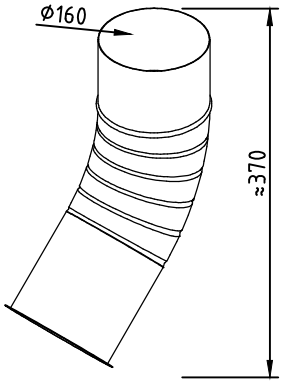	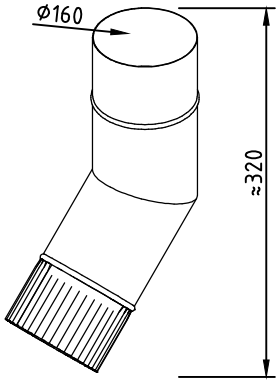
160 мм Отлив фальц	**160 мм Желоб 1250 мм**
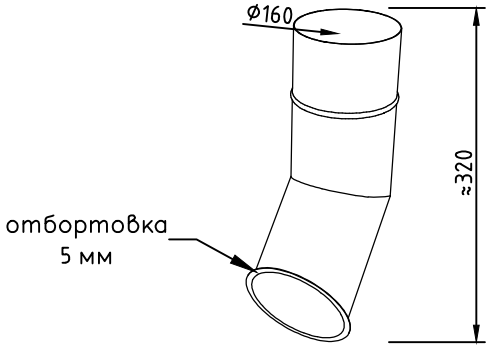	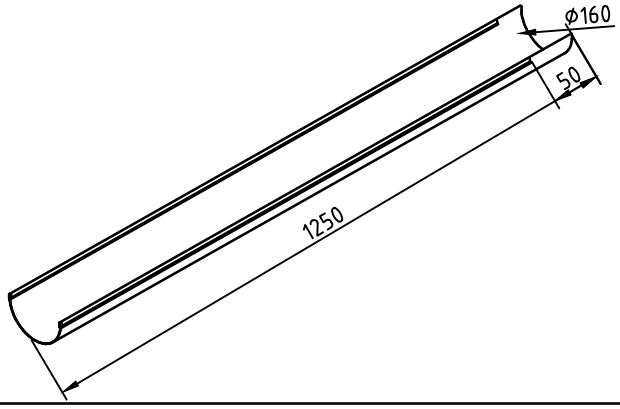
160 мм Желоб 2000 мм	**160 мм Желоб 3000 мм**
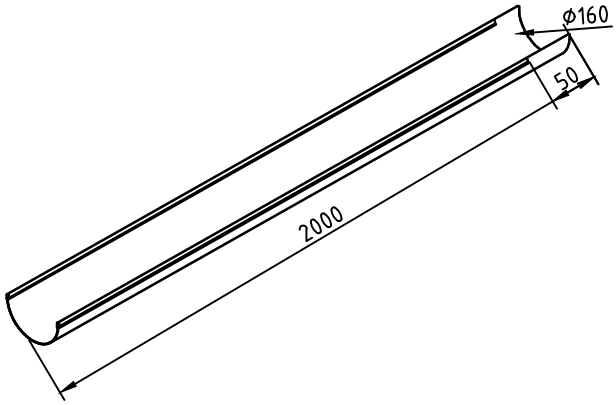	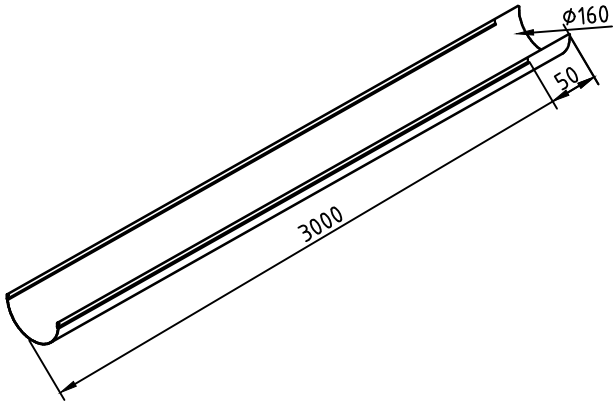

Водосточная система Ø160

160 мм Желоб угловой (90° или 135°)	160 мм Заглушка желоба коттеджная
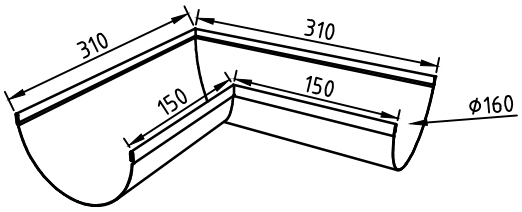	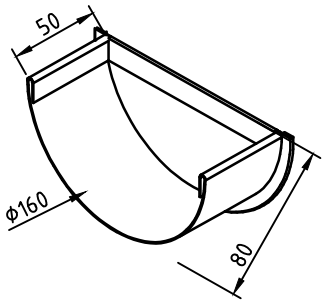
160 мм Заглушка желоба промышленная	160 мм Охват на штыре (L-300 мм)
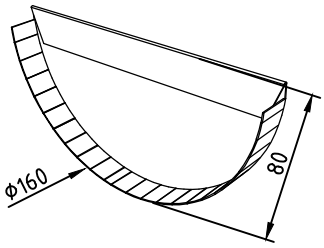	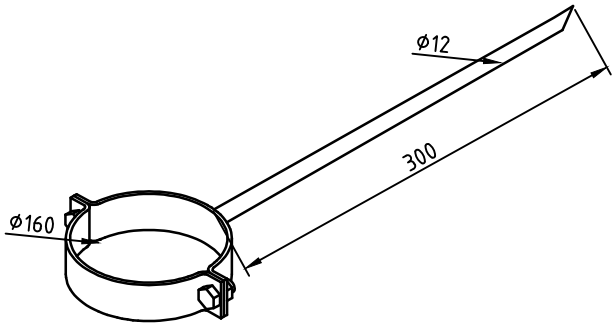
160 мм Охват на площадке	160 мм Охват с удлиненной гайкой
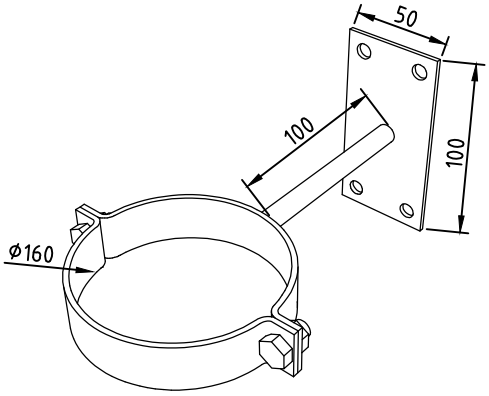	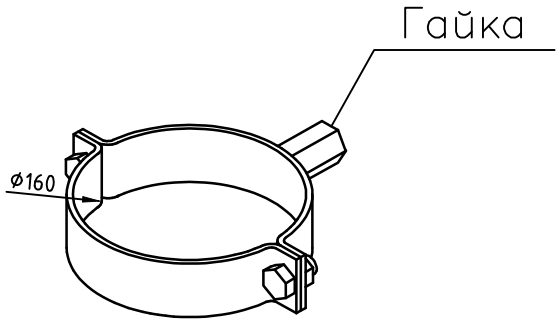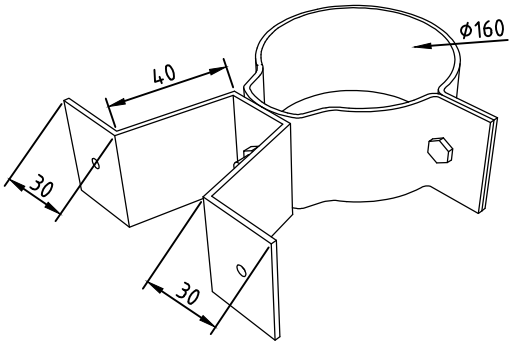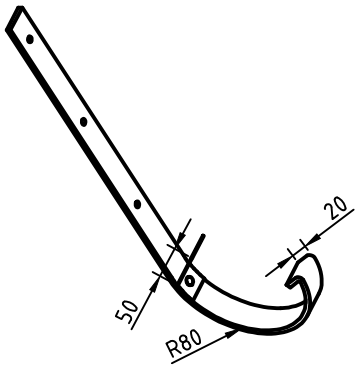
160 мм Охват гибкий на лапках	160 мм Крюк желобный