Водосточная система Ø110

110 мм Труба L=1250 мм	110 мм Труба L=2000 мм
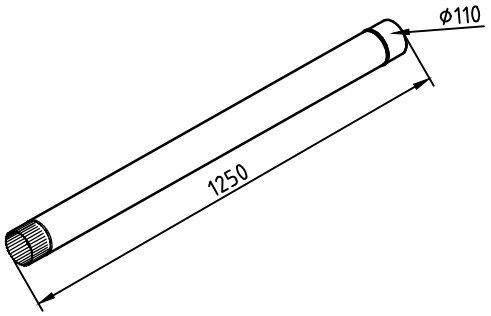	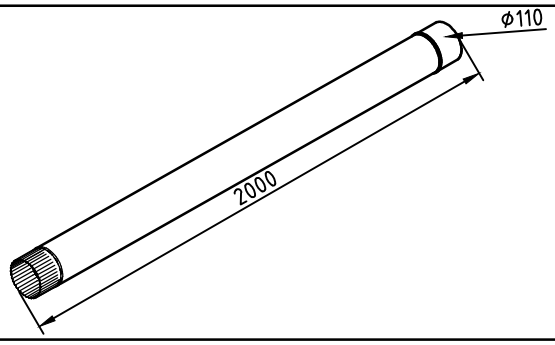
110 мм Труба L=3000 мм	**110 мм Воронка закрытая**
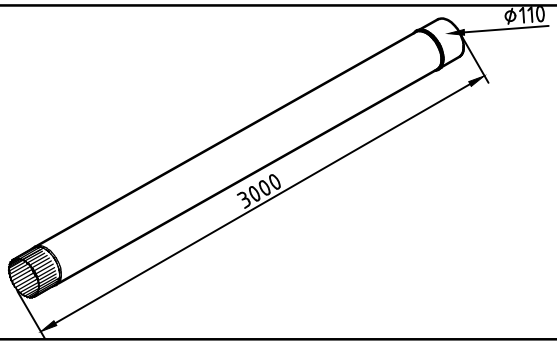	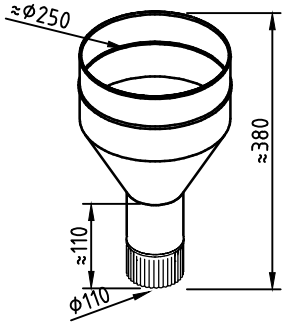
110 мм Воронка открытая	**110 мм Воронка под желоб**
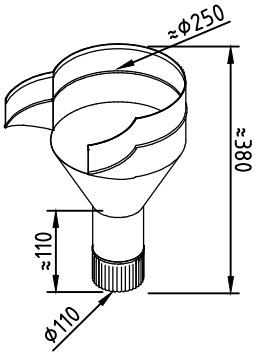	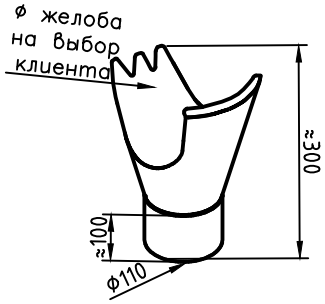
110 мм Воронка конусная	**110 мм Колено гофрированное**
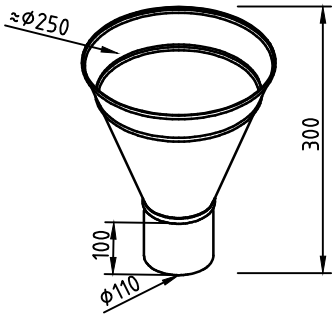	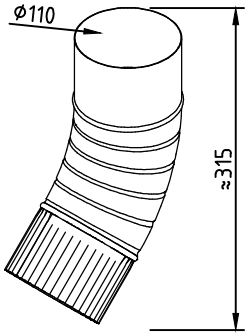

Водосточная система Ø110

110 мм Отлив гофрированный	110 мм Колено фальц
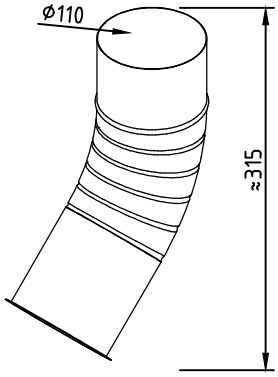	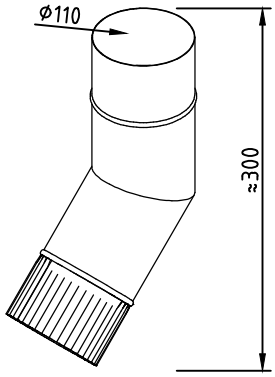
110 мм Отлив фальц	**110 мм Охват на штыре (L-300 мм)**
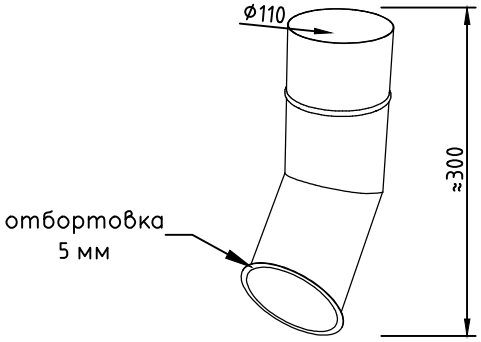	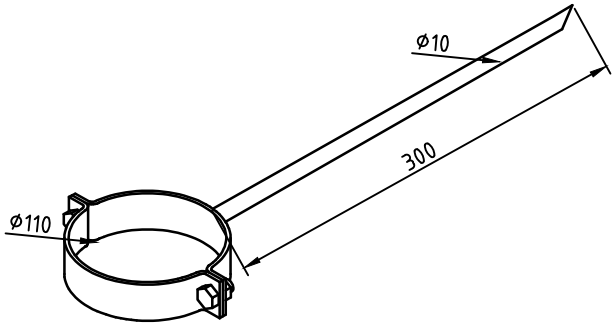
110 мм Охват на площадке	**110 мм Охват с удлиненной гайкой**
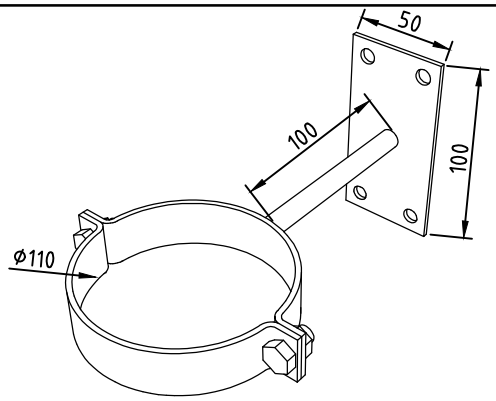	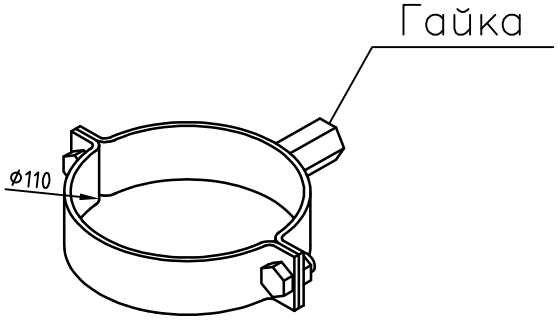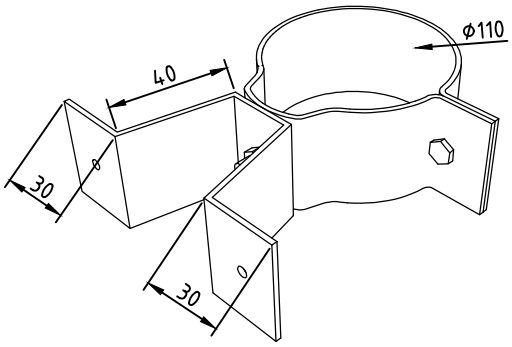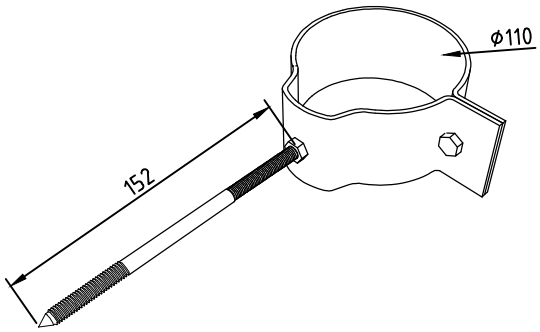
110 мм Охват гибкий на лапках	**110 мм Охват гибкий со шпилькой саморезом**